SCHNEPP
ELEKTRONISCHE BAUTEILE

Experience in Contact Technology
since 1950

BU2300 2mm

Ø 2 mm 30Vac / 60Vdc

Einlötbuchse

solder-in socket



Ø 2 mm
Steckdurchmesser
Plug-in diameter

30Vac / 60Vdc

5A
Bemessungsstrom
Rated current

-10 °C bis +50 °C
Temperaturbereich
Temperature range

TECHNISCHE DATEN / TECHNICAL DATA

Steckdurchmesser Plug-in diameter	Ø 2 mm
Befestigung Mounting	Löten Soldering
Bemessungsspannung Rated voltage	30Vac / 60Vdc
Bemessungsstrom Rated current	5 A
Temperaturbereich Temperature range	-10 °C bis +50 °C -10 °C to +50 °C
Kontaktmaterial Contact material	Messing Brass
Kontaktoberfläche Contact surface	Nickel

PRODUKTZEICHNUNG / TECHNICAL DRAWING

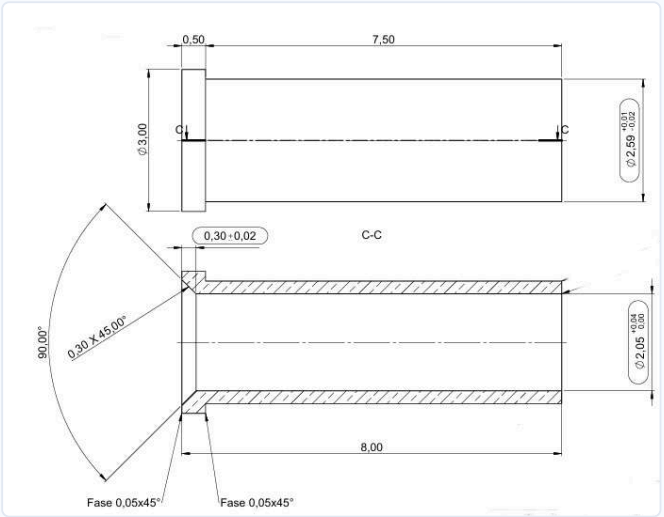

EIGENSCHAFTEN / FEATURES

- Lötbuchse
  Built in socket
- Einbaudurchm. 2,6mm
  Mounting Diameter 2,6mm
- Kontakt: Messing, vernickelt
  Contact: brass, nickel-plated
- Auch vergoldet lieferbar
  Available with Gold surface

ARTIKEL-NR. / ORDER INFORMATION

Blank, Nickel Raw, Nickel	121 000004

Schnepp GmbH
Auweg 5
74861 Neudenau
Deutschland

info@schnepp-neudenau.de
www.schnepp-neudenau.de