SCHNEPP
ELEKTRONISCHE BAUTEILE

Datenblatt
STAND 22.11.2026

KELVIN-MESSZANGEN

K 181

Kelvin-Messzange K 181 (groß), Länge 181 mm, Öffnung 40 mm

30 V AC / 60 V DC	181 mm	40 mm
BEMESSUNGSSPANNUNG	LÄNGE	ÖFFNUNG



Abbildung: rot und schwarz

EIGENSCHAFTEN

- Für Hochstromanwendungen: große Transformatoren, Leistungskabel, Leiterseile und Stromschienen
- Batterie-Innenwiderstand direkt an den Polen messen
- Umschließt große Kabel formschlüssig und rutschfest
- Zangenschalen PVC-isoliert
- Kennzeichnungshülsen +U, –U, +I, –I
- Sonderausführungen nach Wunsch

TECHNISCHE DATEN

Elektrische und mechanische Daten

Bemessungsspannung	**30 V AC / 60 V DC**
Kontakt	**Adaptive, formschlüssige Kontaktform, Kontaktkraft > 100 N**
Länge	**181 mm**
Öffnung	**40 mm (Querschnitte 800–1000 mm²)**
Gewicht	**122 g**

Werkstoffe und Ausführung

Leitung	**3 m, PVC-Litze 1,5 mm² oder Silikon 1 mm², Messstrom bis 20 A**
Steckanschlüsse	**4 mm, BNC oder Rundsteckverbinder** K181-BAN · K181-BNC · K181-RS*

FARBEN

2

schwarz · rot

MASSZEICHNUNG

Maße in mm

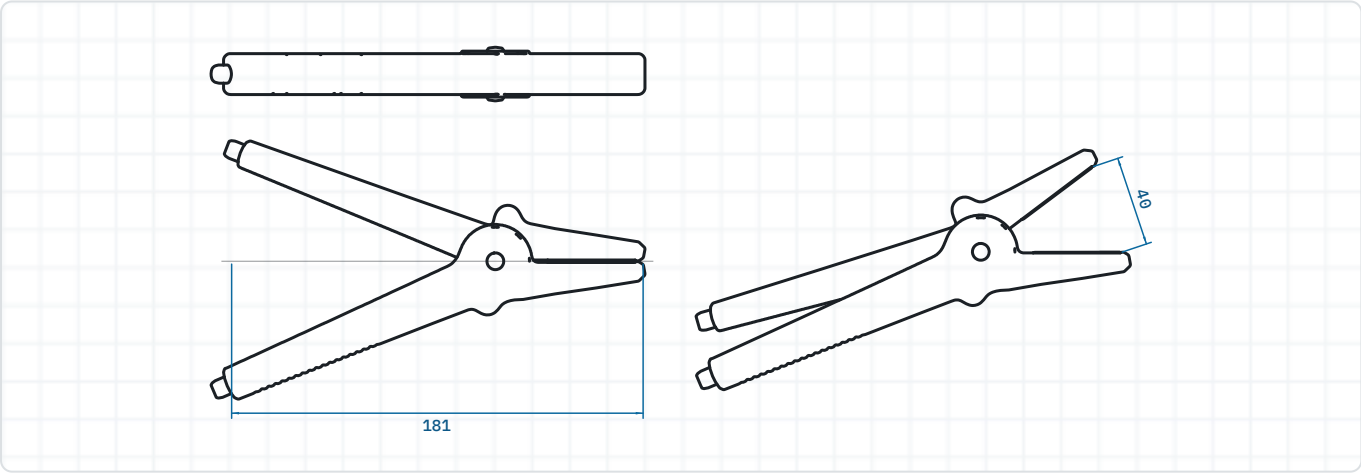

ANPASSUNG

Angepasst an Ihre Anwendung

Auch komplett kundenspezifische Steckverbinder auf Basis unserer Büschel- und Federkorbtechnik, mit passenden Buchsen.

info@schnepp-neudenau.de · +49 6264 9203-0

Kennzeichnung
Farben und Kennzeichnung nach Ihrem System

Namens- und Logoaufdruck
Auf Anfrage

Länge nach Angabe
Leitungslänge nach Ihrer Angabe

Sonderausführungen
Steckanschluss und Leitung nach Ihrer Vorgabe

Schnepp GmbH
Auweg 5
74861 Neudenau
Deutschland

TELEFON +49 6264 9203-0
E-MAIL info@schnepp-neudenau.de
WEB schnepp-neudenau.de

Qualitätsmanagement zertifiziert nach ISO 9001:2015