SCHNEPP
ELEKTRONISCHE BAUTEILE

Experience in Contact Technology
since 1950

S4041S-AG

Ø 4 mm 30Vac / 60Vdc 30A

Büschelstecker 4mm

Connector 4mm



Ø 4 mm	30Vac / 60Vdc	30A	-10 °C bis +50 °C
Steckdurchmesser		Bemessungsstrom	Temperaturbereich
Plug-in diameter		*Rated current*	*Temperature range*

TECHNISCHE DATEN / TECHNICAL DATA

Steckdurchmesser Plug-in diameter	Ø 4 mm
Bemessungsspannung Rated voltage	30 Vac / 60Vdc
Bemessungsstrom Rated current	30 A
Temperaturbereich Temperature range	-10 °C bis +50 °C -10 °C to +50 °C
Kontaktmaterial Contact material	Messing Brass
Kontaktoberfläche Contact surface	Silber / Silver
Gehäuse Material Housing material	PVC
Kabelanschluss cable connection	Schrauben Screw

PRODUKTZEICHNUNG / TECHNICAL DRAWING

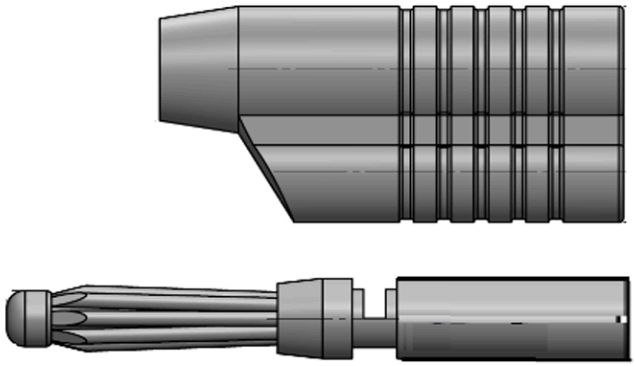

EIGENSCHAFTEN / FEATURES

- Für Kabel bis 2,5mm²
  cable up to 2,5mm²
- Erhältlich in 5 Farben
  Available in 5 colours
- Kundenspezifische Ausführung möglich
  Customized design possible
- Hohe Kontaktsicherheit
  High contact reliability
- Auch in Lötversion erhältlich
  Also available with soldering connection
- Stapelbar
  Stackable

ARTIKEL-NR. / ORDER INFORMATION

Rot Red	012 000161
Schwarz Black	012 000158
Blau Blue	012 000160
Gelb Yellow	012 000159
Grün Green	012 000199

Schnepp GmbH
Auweg 5
74861 Neudenau
Deutschland

info@schnepp-neudenau.de
www.schnepp-neudenau.de