SCHNEPP ELEKTRONISCHE BAUTEILE

Experience in Contact Technology
since 1950

ÜS2040

Ø 4 mm 30Vac / 60Vdc

Übergangsstecker 4mm - 2mm

Adapter 4mm - 2mm



Ø 2 - 4 mm	30Vac / 60Vdc	5A	-10 °C bis +50 °C
Steckdurchmesser *Plug-in diameter*		Bemessungsstrom *Rated current*	Temperaturbereich *Temperature range*

TECHNISCHE DATEN / TECHNICAL DATA

Steckdurchmesser Plug-in diameter	Ø 2 mm auf 4 mm
Bemessungsspannung Rated voltage	30 Vac / 60Vdc
Bemessungsstrom Rated current	5 A
Temperaturbereich Temperature range	-10 °C bis +50 °C -10 °C to +50 °C
Kontaktmaterial Contact material	Messing Brass
Kontaktoberfläche Contact surface	Nickel
Gehäuse Material Housing material	PVC

PRODUKTZEICHNUNG / TECHNICAL DRAWING

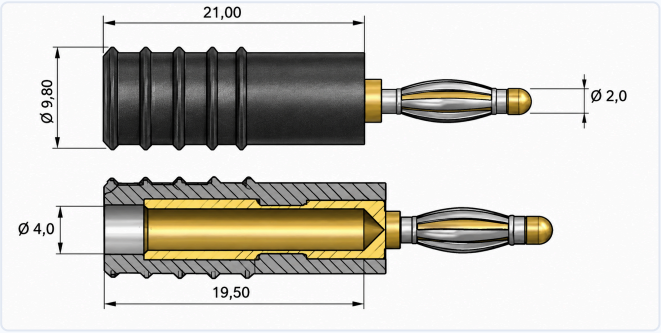

EIGENSCHAFTEN / FEATURES

- Hohe Kontaktsicherheit
  High contact reliability
- Kundenspezifische Ausführung möglich
  Customized design possible
- Erhältlich in 2 Farben
  Available in 2 colours
- Stecker 2mm auf Buchse 4mm
  Connector 4mm - socket 2mm

ARTIKEL-NR. / ORDER INFORMATION

Rot Red	353 000057
Schwarz Black	353 000051

Schnepp GmbH
Auweg 5
74861 Neudenau
Deutschland

info@schnepp-neudenau.de
www.schnepp-neudenau.de